도통시험봉 (Duct Piston)

Model No. : -

본 제품은 지중케이블 관로 포설 전에 기설되어있는 관로의 도통 상태를 채크하는 제품으로써 브러쉬 등과 함께 사용하여 관로상태 확인과 청소를 함께 할 수 있습니다.

LAY-OUT

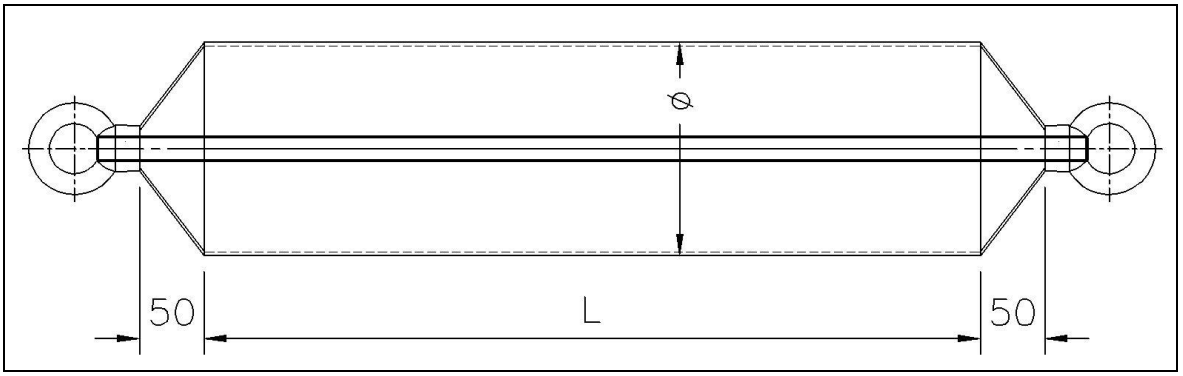

SPECIFICATION

Duct Dia. (mm)	100	175	200	250
Duct Piston Dia. Φ (mm)	90	165	190	240
Duct Piston Length (mm)	600			

1) 도통시험봉의 외경사이즈는 관로 내경보다 10mm정도 작은 것을 원칙으로 합니다.
2) 도통시험봉의 외경사이즈 및 길이등은 주문에 따라 제작이 가능합니다.
3) 도통시험봉의 재질은 스틸을 기준으로 합니다.

ACCESSORY

1) Brush와 Swivel을 조합하여 사용하시면 케이블관로 상태 확인 및 관로 청소를 간편하게 할 수 있습니다.

CHUNGWOO SE
258-2 SIMOKECHEON-RO, HYEONDO-MYEON, SEOWON-GU, CHEONGJU-SI, CHUNGBUK-DO, 363-823, KOREA
TEL/FAX : +82-(0)43-269-1116 / +82-(0)43-269-1183. E-MAIL:CWSE@CWSE.CO.KR